

2de Verdieping

Deze plattegrond dient ter indicatie, hieraan kunnen geen rechten worden ontleend

@HouseStylingLimburg

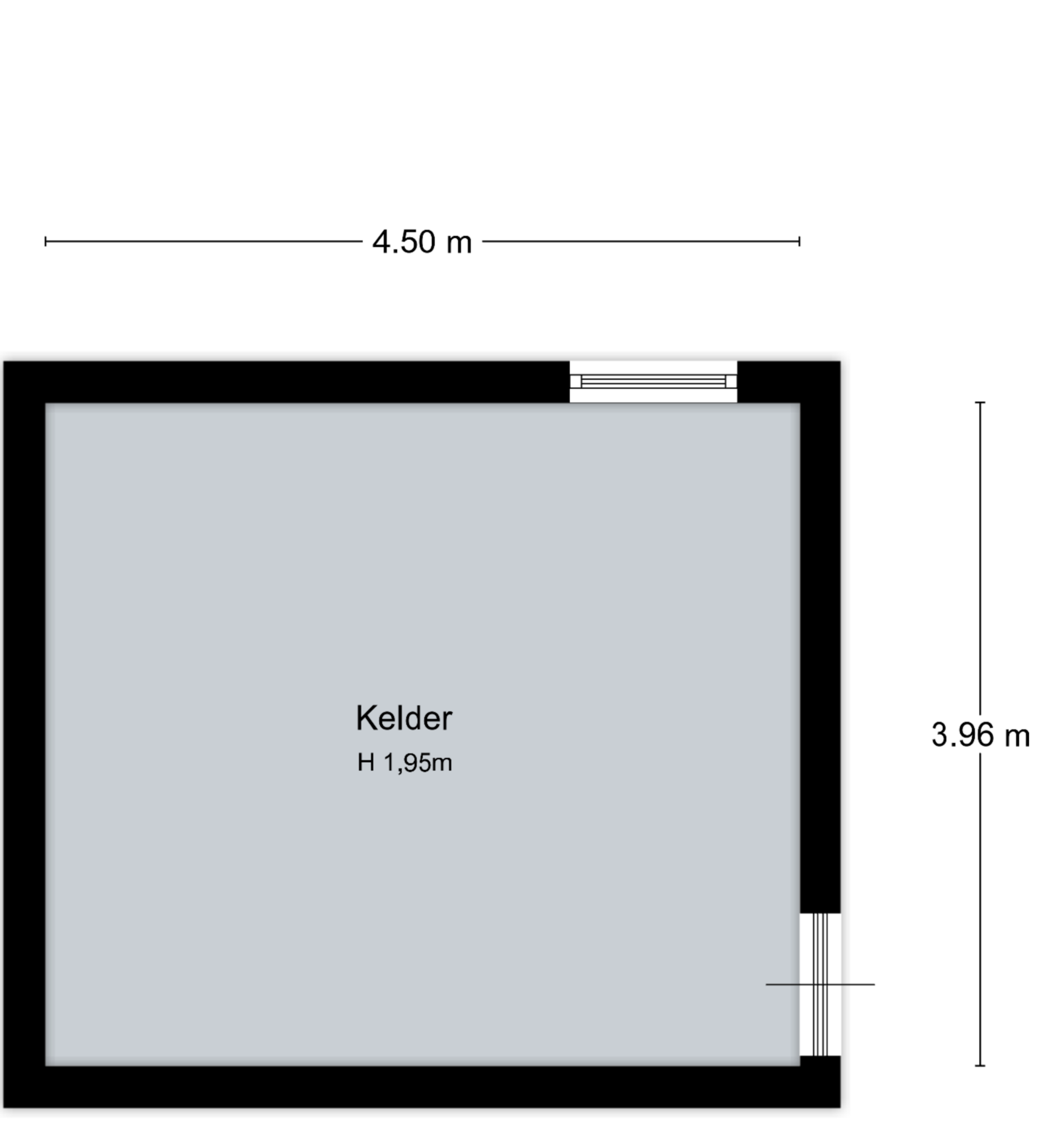

Kelder

Deze plattegrond dient ter indicatie, hieraan kunnen geen rechten worden ontleend

@HouseStylingLimburg

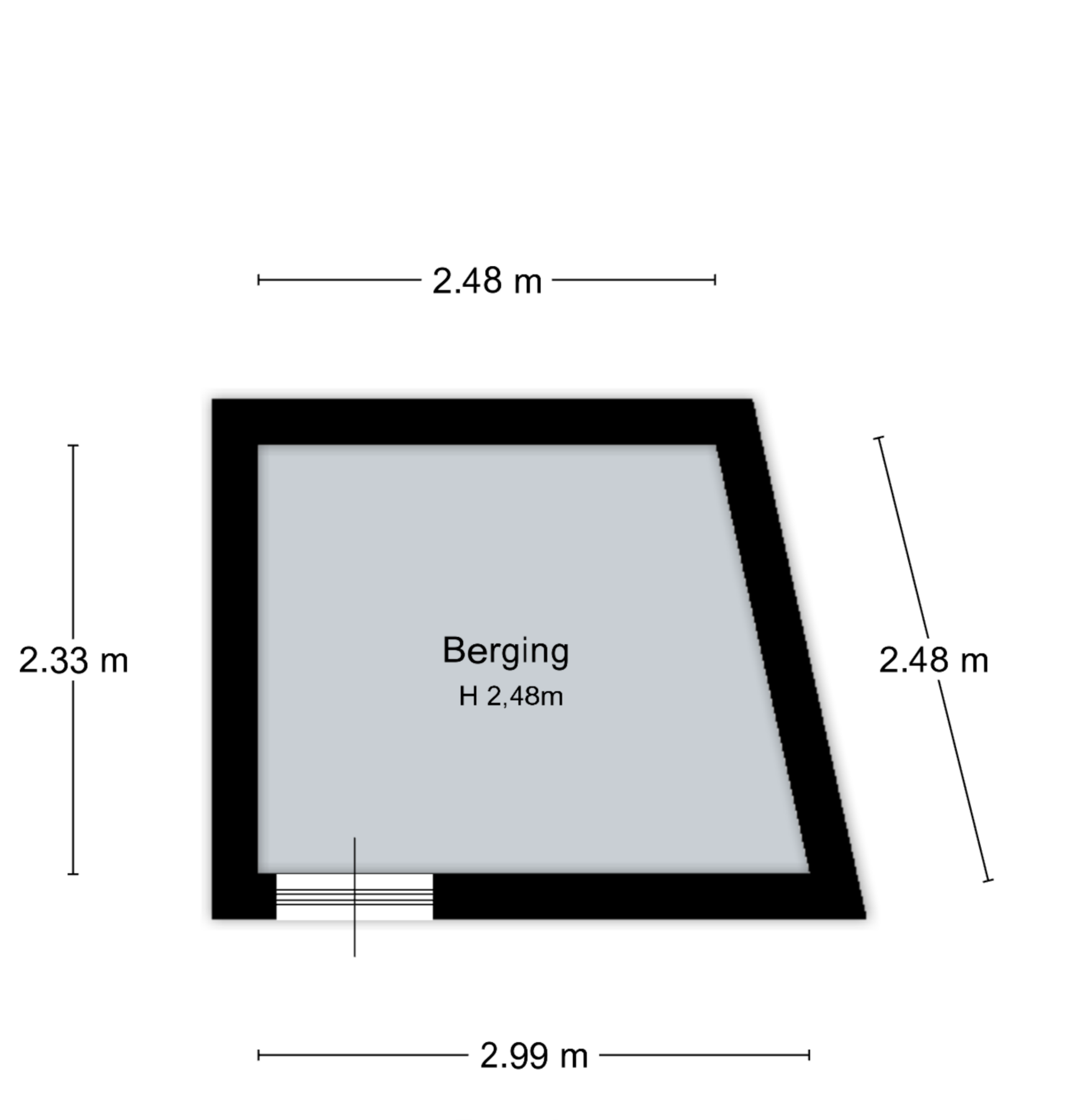

Berging

Deze plattegrond dient ter indicatie, hieraan kunnen geen rechten worden ontleend

@HouseStylingLimburg